Colonna doccia termostatica 2 funzioni COLUMNS_DDC78010

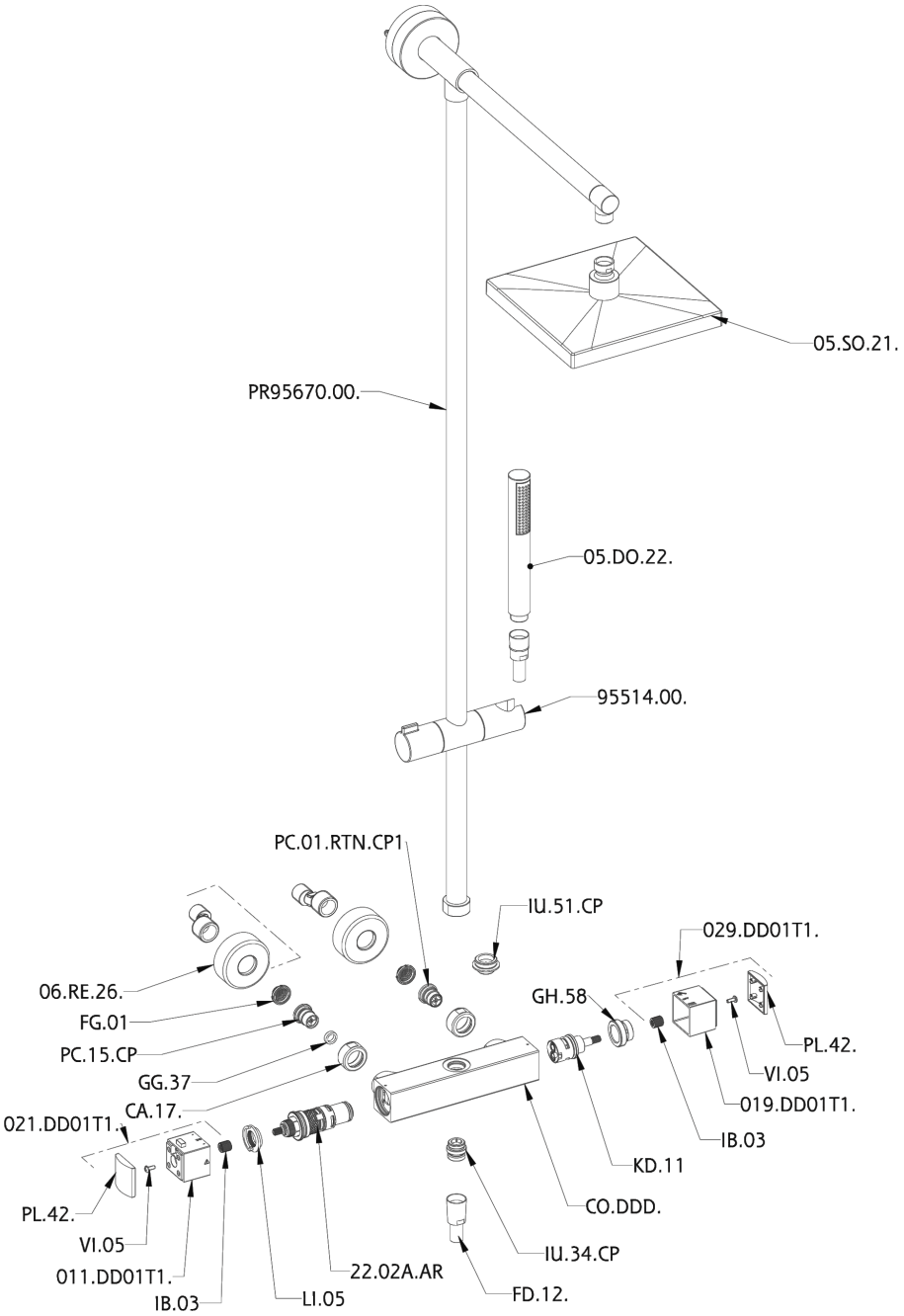

DDC78010 https://huberitalia.com/colonna-doccia-termostatica-2-funzioni-columns-ddc78010

2024-11-21

© 2021 Huber. Via Brughiere, 50. 28017 - San Maurizio (NO) - Italy
Mail: huber@hubertitalia.com, Telefono: (+39) 0322 967783, P.Iva IT02422800033.