Huber
TEL. (+39) 0322 967783
MAIL. huber@huberitalia.com

Completo miscelatore termostatico doccia incasso KYOTO

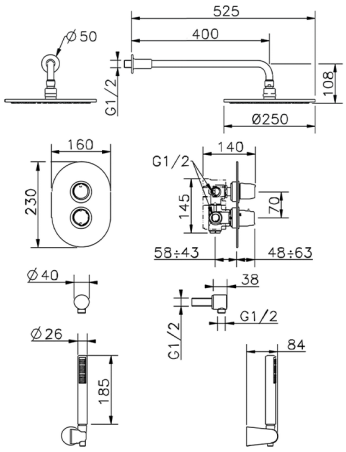

MODELLO **KY0KT010**

Completo miscelatore termostatico doccia incasso,miscelatore termostatico incasso,deviastop 2 uscite,supporto doccetta snodato murale,braccio doccia L.400 mm con soffione,soffione tondo D.250 mm sp.8 mm in OTTONE,doccetta monogetto minimalista D.26 mm ABS,presa d'acqua 1/2",flex PVC 150 cm

FINITURE DISPONIBILI

21 21 Cromo

CARATTERISTICHE

Codice Ricambio Cartuccia **24.04A.PP**

Cartuccia Termostatica Plus P 8X20

DeviaStop

La tecnologia Devia Stop di Huber consente con un semplice movimento rotativo di gestire la portata dell'acqua e di scegliere la modalità d'erogazione (soffione, doccetta a mano).

Termostatico

Il Termostatico Huber è il tuo personale gestore dell'acqua che ti aiuta a gestire e controllare acqua ed energia senza sprechi.

2024-05-12

© 2021 Huber. Via Brughiere, 50. 28017 - San Maurizio (NO) - Italy
Mail: huber@hubertitalia.com, Telefono: (+39) 0322 967783, P.Iva IT02422800033.